MEM Wannenauslauf für Wandmontage - Champagne gebürstet (22kt Gold)

MEM

13 801 782 Produktversion ab 3/10/2014

- Ausladung 220 mm
- rechteckiger luftangereicherter Strahl
- Rosette 60 x 60 mm
- Bohrungsdurchmesser 37 mm
- Anschluss 1/2"
- Durchfluss max. 38,5 l/min bei 3 bar Fließdruck

Champagne gebürstet (22kt Gold)	13 801 782-46
Chrom	13 801 782-00
Platin gebürstet	13 801 782-06
Platin	13 801 782-08
Dark Chrome	13 801 782-19
Messing gebürstet (23kt Gold)	13 801 782-28
Champagne (22kt Gold)	13 801 782-47
Dark Platinum gebürstet	13 801 782-99

Empfohlenes Zubehör

UP-Wandwinkel - 35 085 970 90
●Max. Einbautiefe mm
●Min. Einbautiefe mm

MEM Wannenauslauf für Wandmontage - Champagne gebürstet (22kt Gold)

13 801 782 Produktversion ab 3/10/2014

mm [inches]

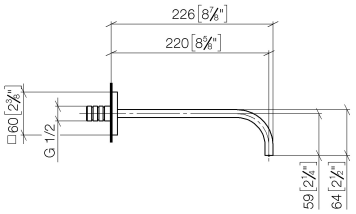

Durchflussdiagramm

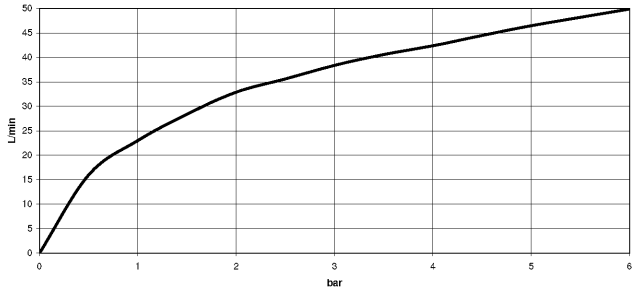

Codes & Standards

Scottish Water Byelaws	UK Water Supply Regulations

Zertifikate

WRAS_2203

MEM Wannenauslauf für Wandmontage - Champagne gebürstet (22kt Gold)

13 801 782 Produktversion ab 3/10/2014

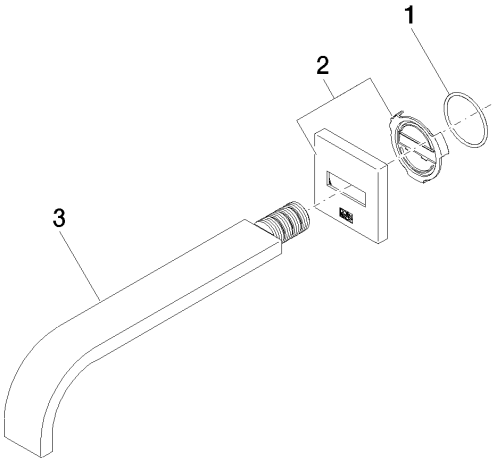

Ersatzteilstückliste

Nr.	Artikelnummer	Benennung	Verbaumenge	Lieferzeit
1	09 14 10 111 90	Dichtung	1	2
2	90 27 78 035 00-46	Rosette	1	30
3	04 28 22 290 00-46	Auslauf	1	30